Villiger Entsorgungssysteme AG

Sub-Vil

Le système enterré qui a du style

Systèmes de gestion des déchets

Le système modulaire flexible

Le système enterré Sub-Vil est composé de quatre éléments.

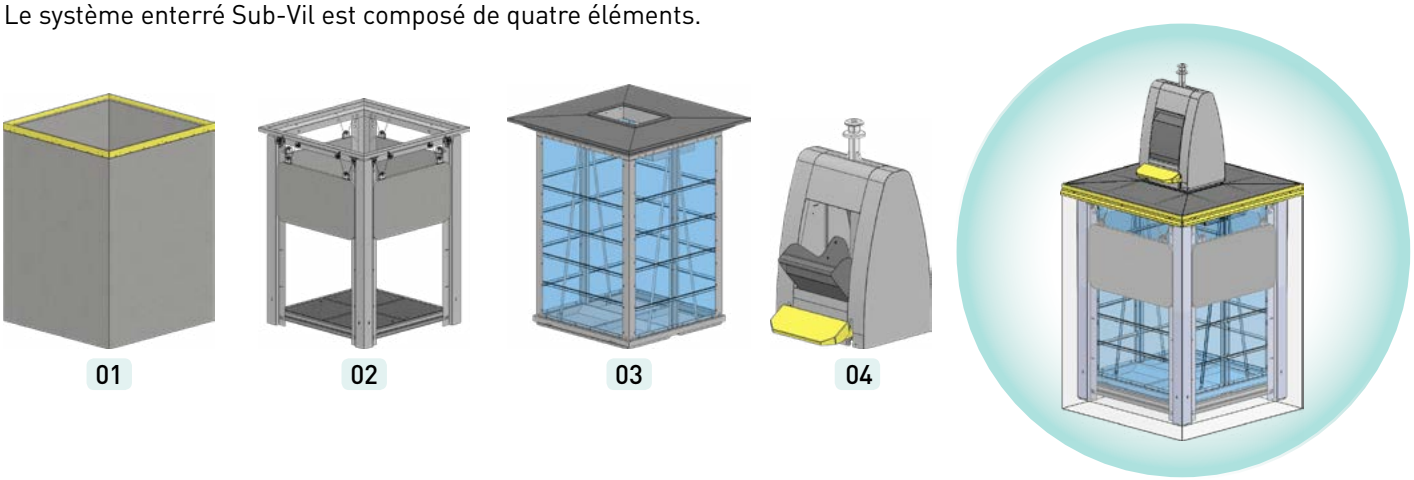

01 Elément en béton avec encadrement
Disponible en différentes tailles et finitions

02 Plateforme de sécurité Sécuromat
Sécurise totalement la fosse pendant le processus de vidage du conteneur

03 Conteneur amovible avec plateforme piétonnière
Disponible en différents volumes et finitions

04 Borne d'introduction
Libre choix entre différents modèles proposés

Position symétrique ou asymétrique des bornes sur la plateforme piétonnière

Selon le modèle de borne d'introduction choisi, celle-ci est montée de façon symétrique ou asymétrique sur la plateforme piétonnière. La borne symétrique Lugano étant montée exactement au centre de la plateforme piétonnière, elle permet ainsi un dépôt central et un remplissage optimal du conteneur.

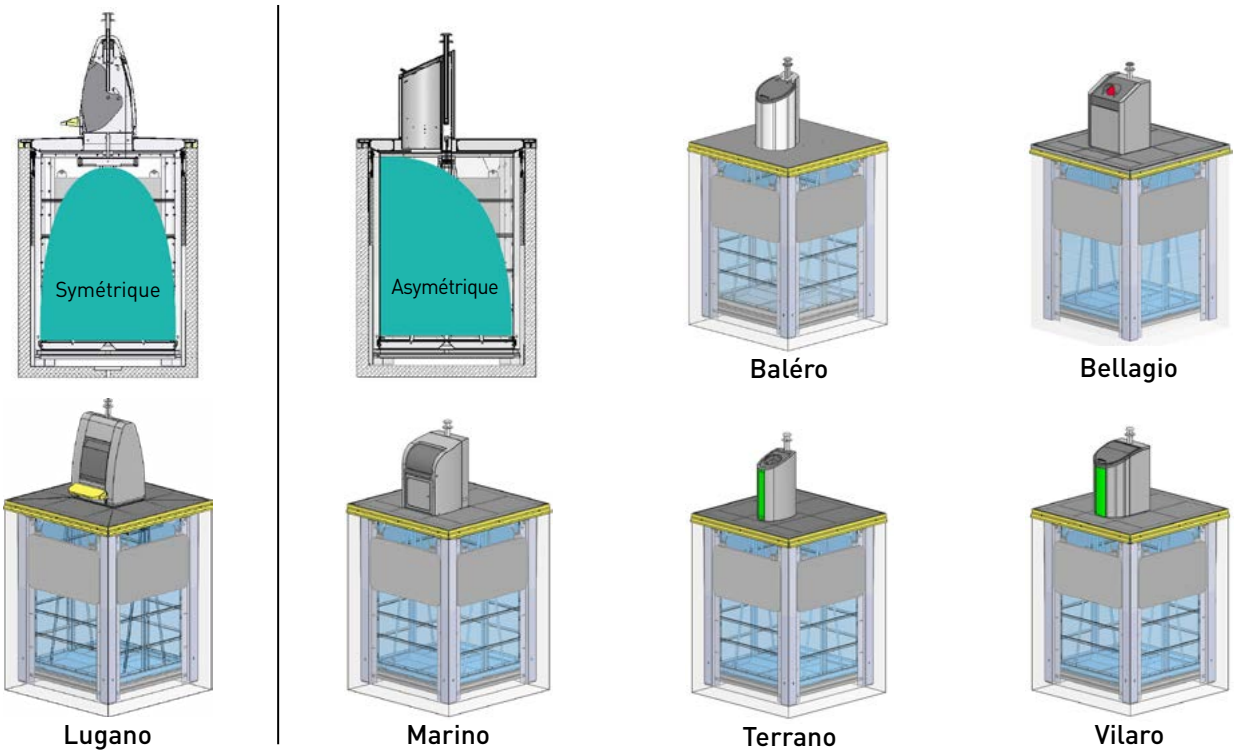

Base de la planification avec l'élément en béton et le conteneur

Les éléments en béton du système enterré Sub-Vil sont proposés en deux différentes formes et sont donc divisés en deux différentes catégories.

Dimensions	longueur :	1950 mm
	largeur :	1650 mm
CU 150 B	hauteur :	2210 mm
	volume :	3.3 m³
CU 150 C	hauteur:	2600 mm
	volume:	4.1 m³

Schéma CU 150 **CU 150 B** **CU 150 C**

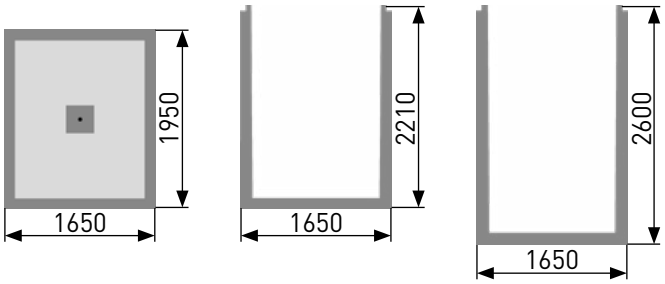

Conteneur

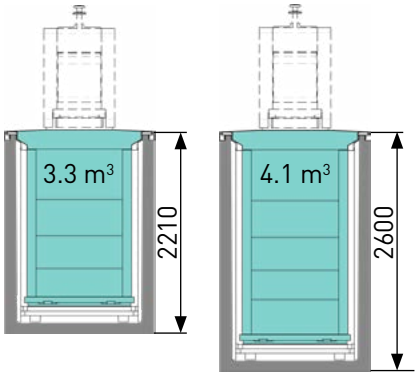

Exemples d'équipement

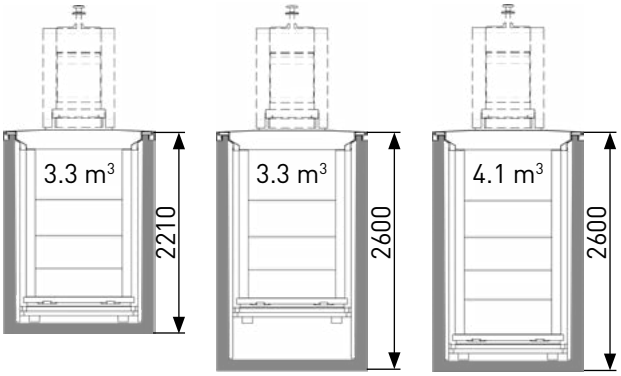

Dimensions	longueur:	1950 mm
	largeur:	1950 mm
CU 200 A	hauteur:	1745 mm
	volume:	3 m³
CU 200 B	hauteur:	2210 mm
	volume:	4 m³
CU 200 C	hauteur:	2600 mm
	volume:	5 m³

Schéma CU 200 **CU 200 A** **CU 200 B** **CU 200 C**

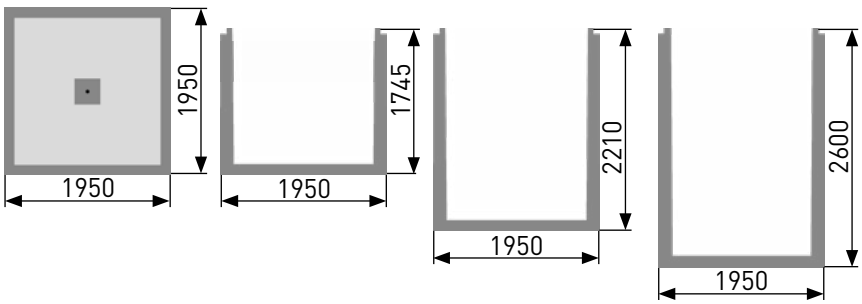

Conteneur

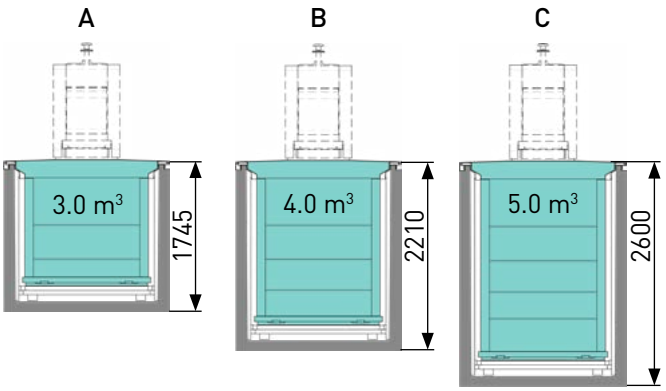

Exemples d'équipement

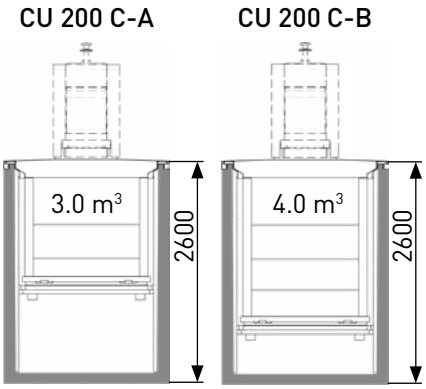

Lugano en Norvège

La colonne d'insertion Lugano bénéficie d'une grande acceptation sur le marché norvégien. Grâce à sa conception polyvalente et robuste, elle résiste aux conditions météorologiques les plus rudes sans aucun problème, et son style épuré lui permet de s'intégrer parfaitement dans n'importe quel environnement. Déjà plus de 2 000 installations en sont la meilleure preuve. Parmi ces installations de colonnes Lugano, 80 % disposent d'un système d'accès électronique ainsi que d'un système d'indication de remplissage, qui fonctionnent indépendamment du secteur grâce à des panneaux solaires.

Système de gestion des déchets Sub-Vil avec colonnes d'insertion Lugano 115

Système de gestion des déchets Sub-Vil avec colonnes d'insertion Lugano 120

Baléro

Avec leur style impeccable, les conteneurs de collecte souterrains conquièrent les sites historiques, les centre-villes et les quartiers résidentiels. Les architectes et les paysagistes se font un plaisir d'intégrer ces systèmes de gestion des déchets esthétiques et fonctionnels à leurs plans. Les habitants y trouvent aussi leur compte, car ce concept de gestion des déchets est non seulement agréable et rapide à utiliser, mais il est aussi disponible à tout moment.

Système de gestion des déchets Sub-Vil avec colonne d'insertion Baléro

Système de gestion des déchets Sub-Vil avec colonne d'insertion Baléro

Système de gestion des déchets Sub-Vil avec colonne d'insertion Baléro

Marino

La colonne d'insertion Marino offre, outre les collecteurs standard pour le verre, les canettes et le papier, un système de sécurité unique en son genre à tambour ou à double tambour qui prévient tout accès non autorisé au conteneur. La colonne d'insertion Marino est compatible avec tous les systèmes de collecte courants.

Système de gestion des déchets Sub-Vil avec colonne d'insertion Marino

Vilaro

Avec sa bouche extra grande (jusqu'à 110 l), la colonne d'insertion Vilaro offre un grand confort pour la collecte des sacs poubelle. Cette colonne peut être installée pour la collecte de toutes sortes de matériaux et offre un système d'accès et de pesage qui permet un décompte individuel des frais.

Système de gestion des déchets Sub-Vil avec colonne d'insertion Vilaro

Terrano

La colonne d'insertion Terrano présente un design compact et sans fioritures. Son revêtement extérieur haute qualité est disponible en acier chromé poli par électrolyse ou en acier laqué. La colonne Terrano est particulièrement bien adaptée à la collecte du verre, du papier, du PET et des canettes, et peut s'adapter à tous les systèmes de collecte courants.

Système de gestion des déchets Sub-Vil avec colonnes d'insertion Terrano

Caslano

La colonne Caslano offre de multiples possibilités d'utilisation pour différents systèmes électroniques. Elle peut être équipée du système Vident complet (panneau solaire inclus) et est adaptée aux systèmes Lift-o-Mat et Swing-o-Mat. De plus, cette colonne dispose d'une grande bouche avec un superbe couvercle en acier chromé.

Système de gestion des déchets Swing-o-Mat avec colonne d'insertion Caslano

Securomat

La dalle de sécurité Securomat ferme la fosse en béton automatiquement pendant que le conteneur est vidé et assure une sécurité maximale pendant le processus.

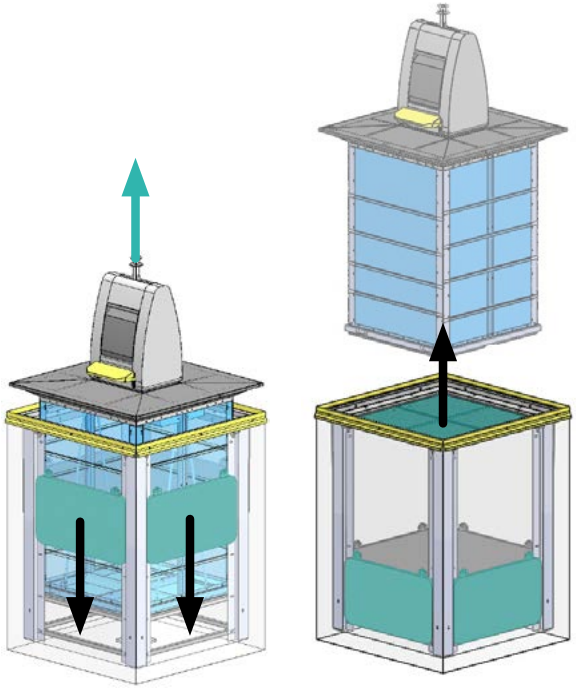

Pour les opérations de nettoyage et de maintenance de la cuve en béton, il est possible de démonter la trappe de visite du plancher du Sécuromat.

Pendant le processus de vidage du conteneur, la plateforme du Sécuromat sécurise la fosse.

Plateforme piétonnière arasante

Tôles de recouvrement

Tôle d'aluminium larmé

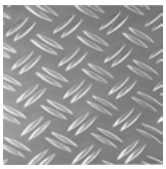

Tôle d'acier galvanisé larmé

Revêtement par résine antidérapante

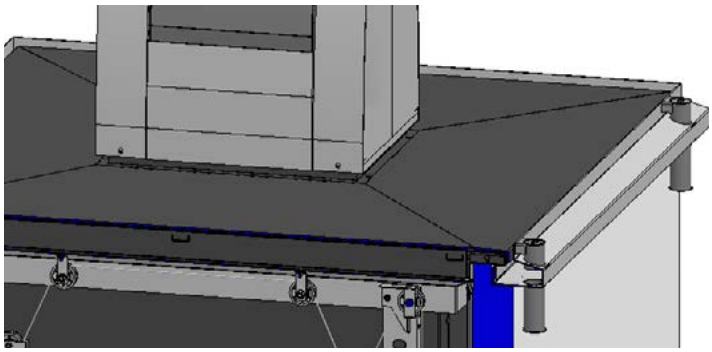

Plateforme avec réservation

Granulés de caoutchouc noir

Pavage

Asphalte

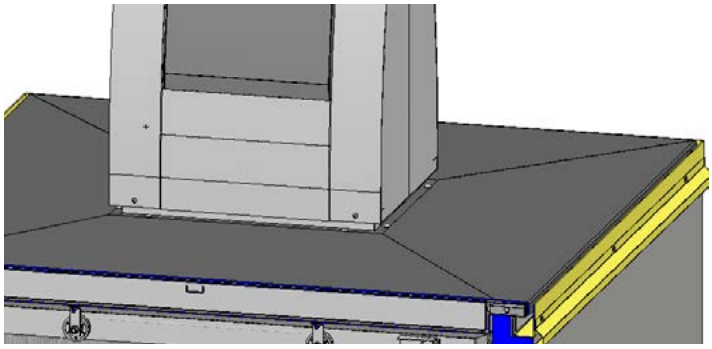

Plateforme piétonnière recouvrante Village

Plateforme piétonnière recouvrante

Tôle d'aluminium larmé

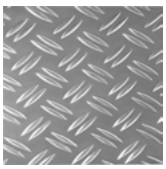

Tôle d'acier galvanisé larmé

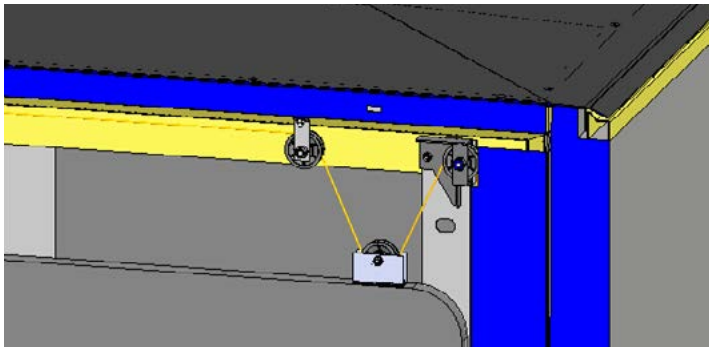

COLLECTAL
CONTENEURS À DÉCHETS

Collectal
4, rue Jules Rathgeber
67100 Strabourg
Tél.: +33 (0)3 88 56 20 83
Fax: +33 (0)3 88 55 24 73
info@collectal.fr
www.collectal.fr

villiger
Systèmes de gestion des déchets

Villiger Entsorgungssysteme AG
Bahnhofstrasse 13
CH-5647 Oberrüti
Tel.: +41 (0)41 784 23 23
Fax: +41 (0)41 784 23 33
info@villiger.com
www.villiger.com

07.09.2017_M:\Drucksachen\Prospekte und Flyer\Unterflur\Sub-Vil\Sub-Vil Broschüre