FINBIN®

COLLECTAL
CONTENEURS À DÉCHETS

# CITYSOLAR

## UNE SMARTBIN UNIQUE PAR RAPPORT A LA CONCURRENCE

### Compactage

Avec une puissance de compactage maximale de 600kg fonctionnant à l'énergie solaire, CITYSOLAR réduit par 6 le volume des déchets.

Ainsi avec un volume intérieur adapté à un bac standard de 240 litres / 360 litres, CITYSOLAR peut potentiellement absorber jusqu'à 2000 litres de déchets, soit le double de capacité par rapport à la concurrence fonctionnant avec des bacs de 120 litres.

### Un produit unique

360 240 120

CITYSOLAR est le seul produit sur le marché proposant un adaptateur permettant de réduire le volume de 240L à 120 litres en cas de vidage manuel du bac par exemple. A noter qu'une version pour bac de 360 litres est également proposée.

### Une collecte moins fréquente

En utilisant CITYSOLAR, le cycle de collecte des déchets est fortement réduit, ce qui permet d'économiser des coûts d'exploitation, à la fois en termes de frais de personnel et de carburant.

### Réduction de l'empreinte carbone

En réduisant la fréquence de collecte des déchets de 80 à 95%, l'empreinte carbone associée à la collecte est divisée par 6.

### Mesure précise du niveau de remplissage

Contrairement à la concurrence qui utilise le laser moins fiable, FINBIN propose la technologie du « Fill-in ».

Il s'agit d'un système unique et breveté de mesure du taux de compaction afin de fournir à l'utilisateur des niveaux de remplissage précis et de l'avertir lorsque la SmartBin est pleine.

Des signaux lumineux en façade informent également du taux de remplissage.

### Cloud Service

La communication bidirectionnelle avec le service cloud via l'application "FINBIN CARE" donne un accès aux opérations de maintenance en ligne (API), les clients peuvent également intégrer les données de niveau de remplissage dans leur propre système de gestion des déchets afin de définir les tournées de collecte.

**Le CITYSOLAR de FINBIN propose une capacité double par rapport à la concurrence ainsi qu'un système de mesure du niveau de remplissage unique. Ces atouts permettent de réduire les coûts d'exploitation et l'empreinte carbone.**

FINBIN®

Capacité jusqu'à 2000 litres

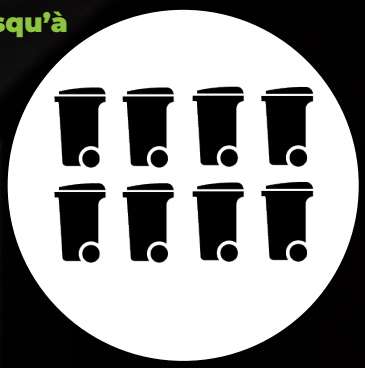

Solution 3 en 1

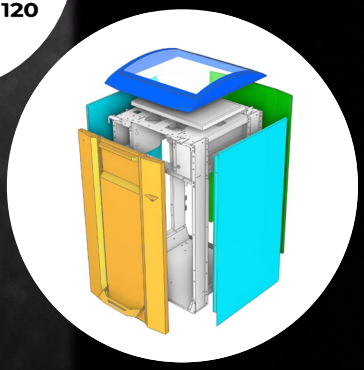

# CITYSOLAR

## SMARTBIN A ENERGIE SOLAIRE

Remplacement facile des parois durée de vie allongée

DESIGN ORIGINAL
HENRI SYDÂNHEIMO

| | DIMENSIONS | CAPACITE | OUVERTURE | POIDS | MATERIAUX |
|---|---|---|---|---|---|
| CITYSOLAR usage extérieur, énergie-solaire | 1500 x 780 x 870 mm (version 360L : 970mm) | Bac roulant standard 240/360 litres Norme EN 840 | 380 x 240 mm | 200 kg | Acier galvanisé peint par poudrage, Acier inox |
| CITYSOLAR usage intérieur, chargeur 230V | | | | | |

COLORIS STANDARD
Autres nuances sur demande

Finbin Black 1945 (textured)

ACCESSOIRES

Possibilités de personnalisation des parois (support de communication, logo...) | Kit de fixation au sol | Ouverture adaptable | Cendrier | Dalle béton pour sol meuble | Réducteur 120L

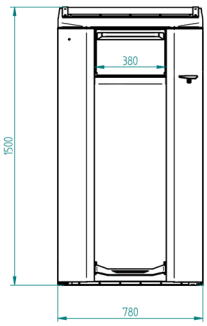


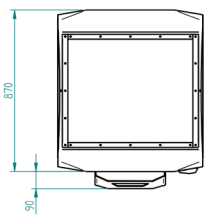


## QUELQUES REFERENCES

- Pays de l'Or (34)
- Nantes Métropole (44)
- Le Pouliguen (44)
- Rouen Métropole (76)
- CC Côte d'Albâtre (76)
- Monaco (98)
- Oslo (Norvège)
- Solna (Suède)
- Tallinn (Estonie)

Votre distributeur:

COLLECTAL
CONTENEURS À DÉCHETS

4 rue Jules Rathgeber
67100 STRASBOURG
www.collectal.fr
03 88 56 20 83